Façade avant porte d'entrée

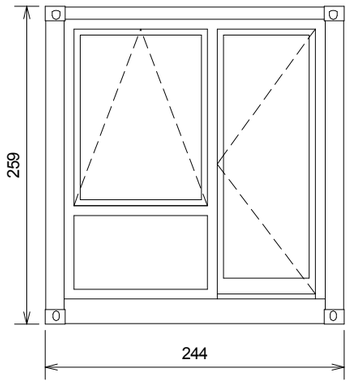

Façade arrière ou avant fenêtre

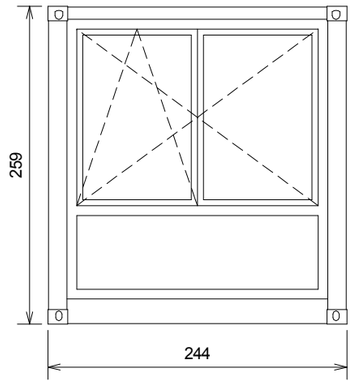

Façade latérale paroi aveugle

Seule la façade latérale gauche du module technique possède une porte.

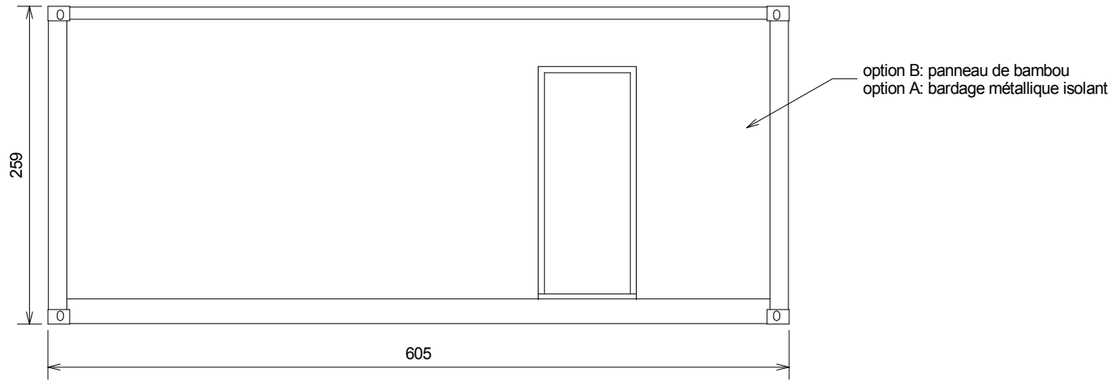

Modules groupés avec double-toit

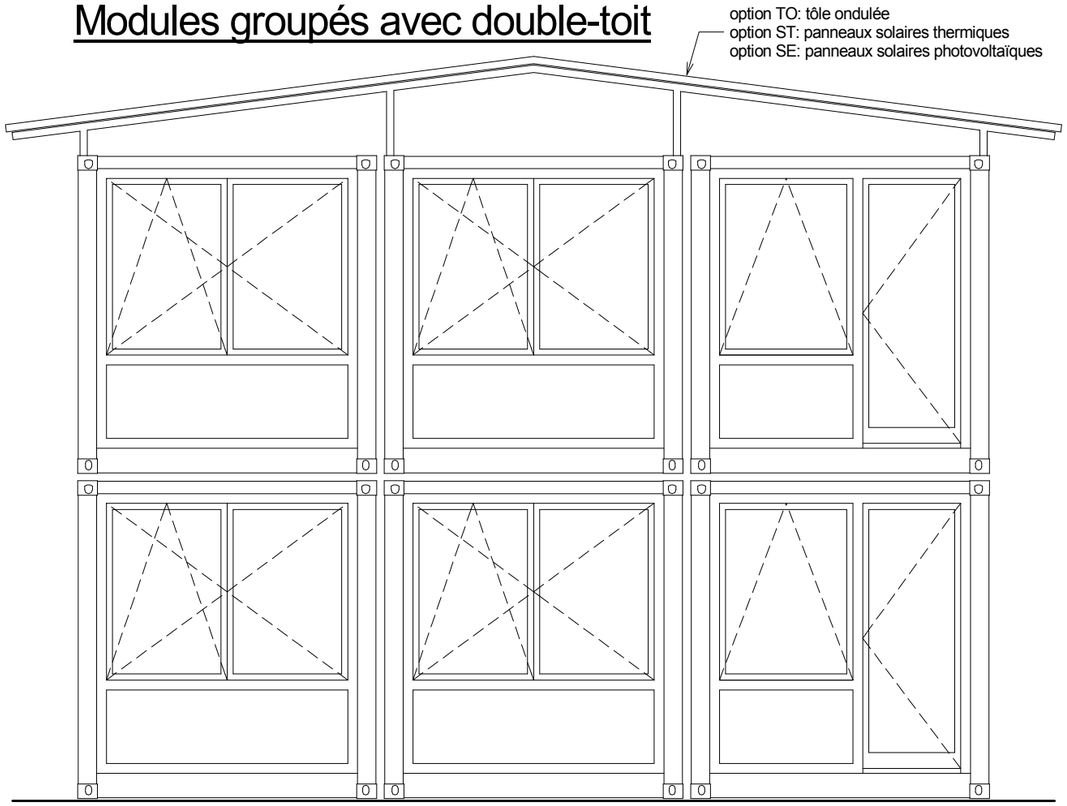

Modules isolés avec double-toit

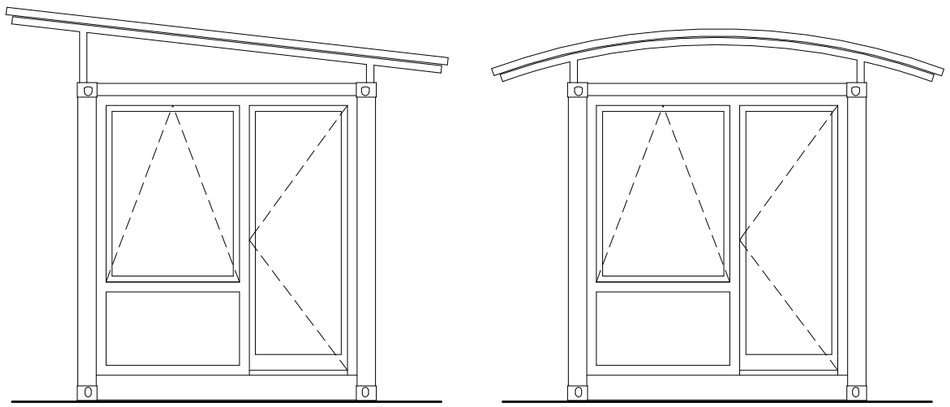

ATELIER D'INGÉNIERIE
Daniel Emonts, ir
rue Warocqué 14
B-7100 La Louvière
tél +32 64 284415
fax +32 64 263189
Email : ail@ail.be

Logements préfabriqués

M. O. : Quartiers pour Haïti

Designer : Daniel Emonts

PLANS GÉNÉRAUX

Façades

Date	8 mars 2010
Dossier	D06 HAÏ
Plan	G02
Echelle	1/50
Projet	DEM
Dessin	DEM